令和　5　年度 全国高等学校総合体育大会県予選会　兼　国民体育大会選考会

【　男子　】

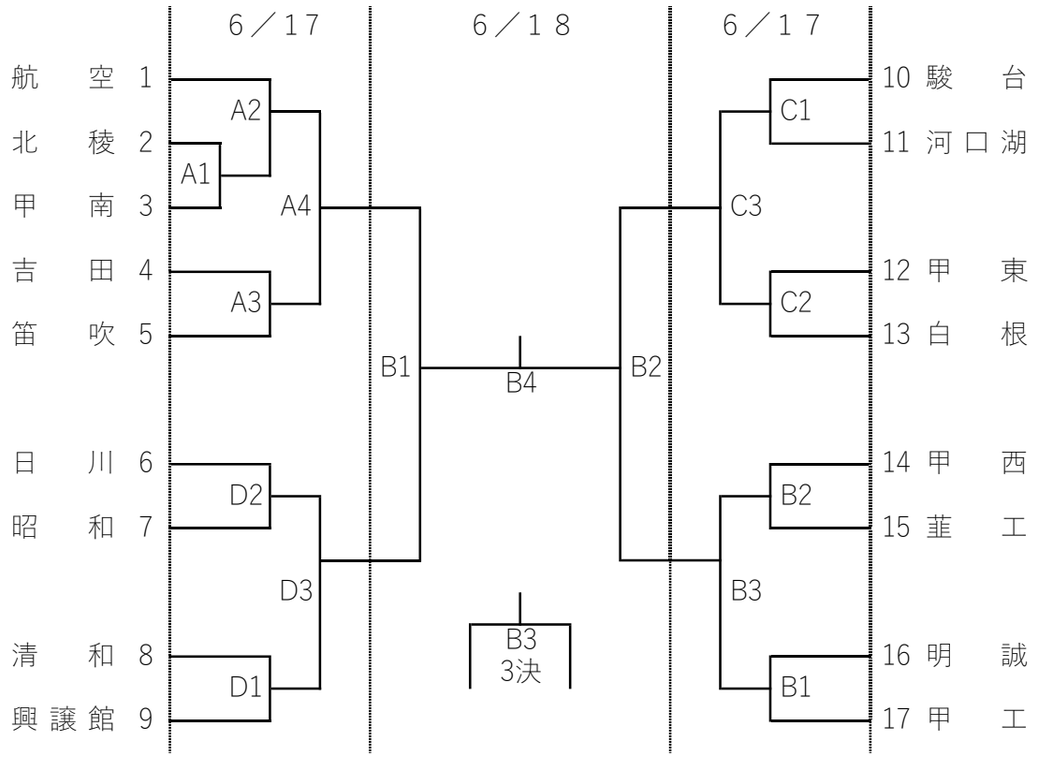

大会二日目　緑が丘スポーツ公園体育館の会場設営は**男女ともに**
第1試合を行うチームが８：００から行ってください。

【　女子　】

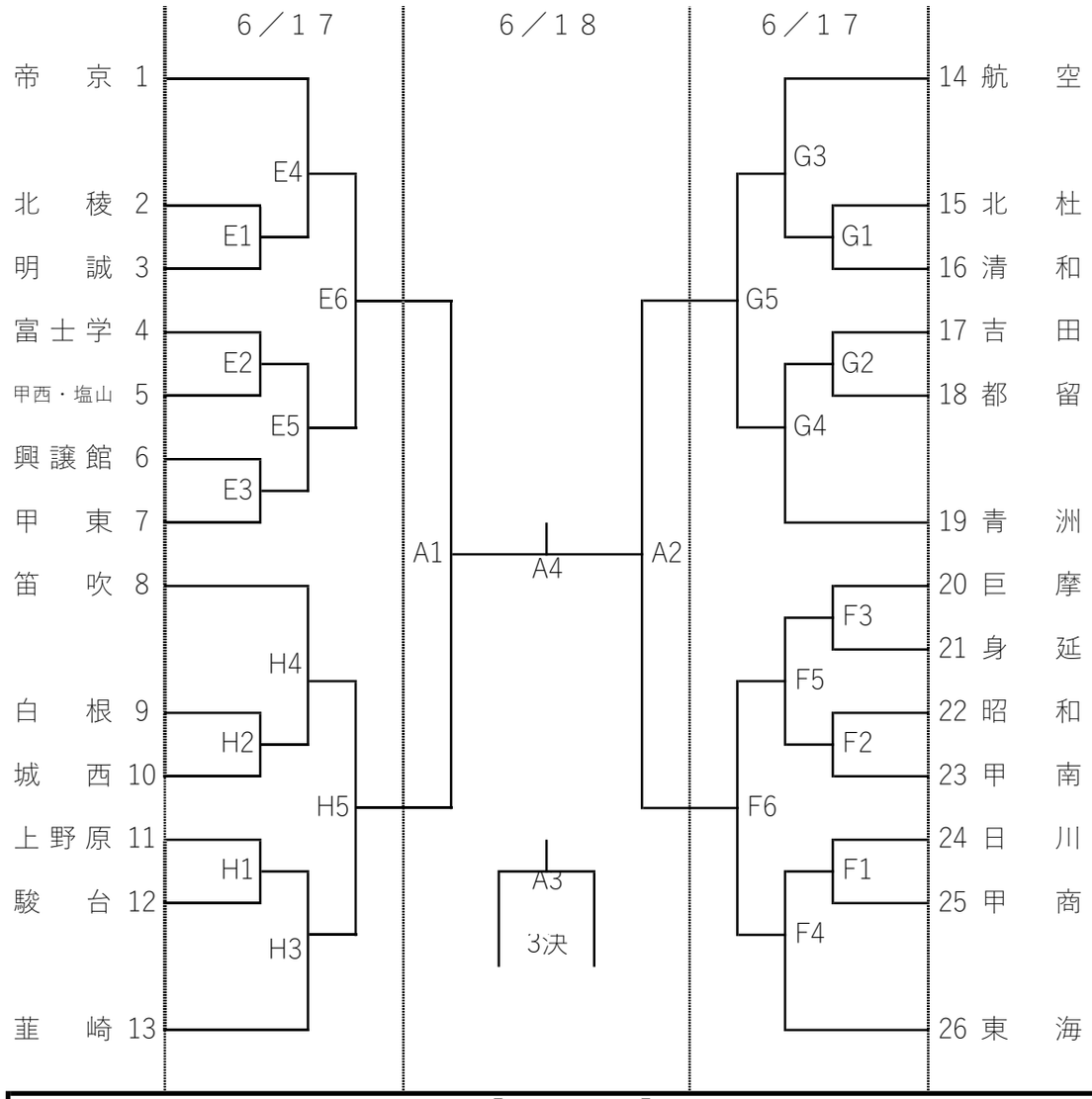

【　男　子　】

会場 1日目［6月17日（土）］

Ａ・Ｄコート：日川高校トレーニングセンター	開館８：００
Ｂ・Ｃコート：甲府工業高校体育館	開館８：００

2日目［6月18日（日）］

準決勝・３位決定戦・決勝：緑が丘スポーツ公園体育館	開館８：３０
５～８位決定戦：巨摩高校体育館	開館８：００

【　女　子　】

会場 1日目［6月17日（土）］

Ｅ・Ｈコート：甲府城西高校体育館	開館８：００
Ｆ・Ｇコート：巨摩高校体育館	開館８：００

2日目［6月18日（日）］

準決勝・３位決定戦・決勝：緑が丘スポーツ公園体育館	開館８：３０
５～８位決定戦：巨摩高校体育館	開館８：００