平成２９年度　全国高校総体県予選　兼　国体少年の部選考会

期　日　　平成２９年　６月１７日・１８日

会　場　　日川高校　甲府工業高校　巨摩高校　富士川町民体育館　甲府城西高校　緑が丘体育館
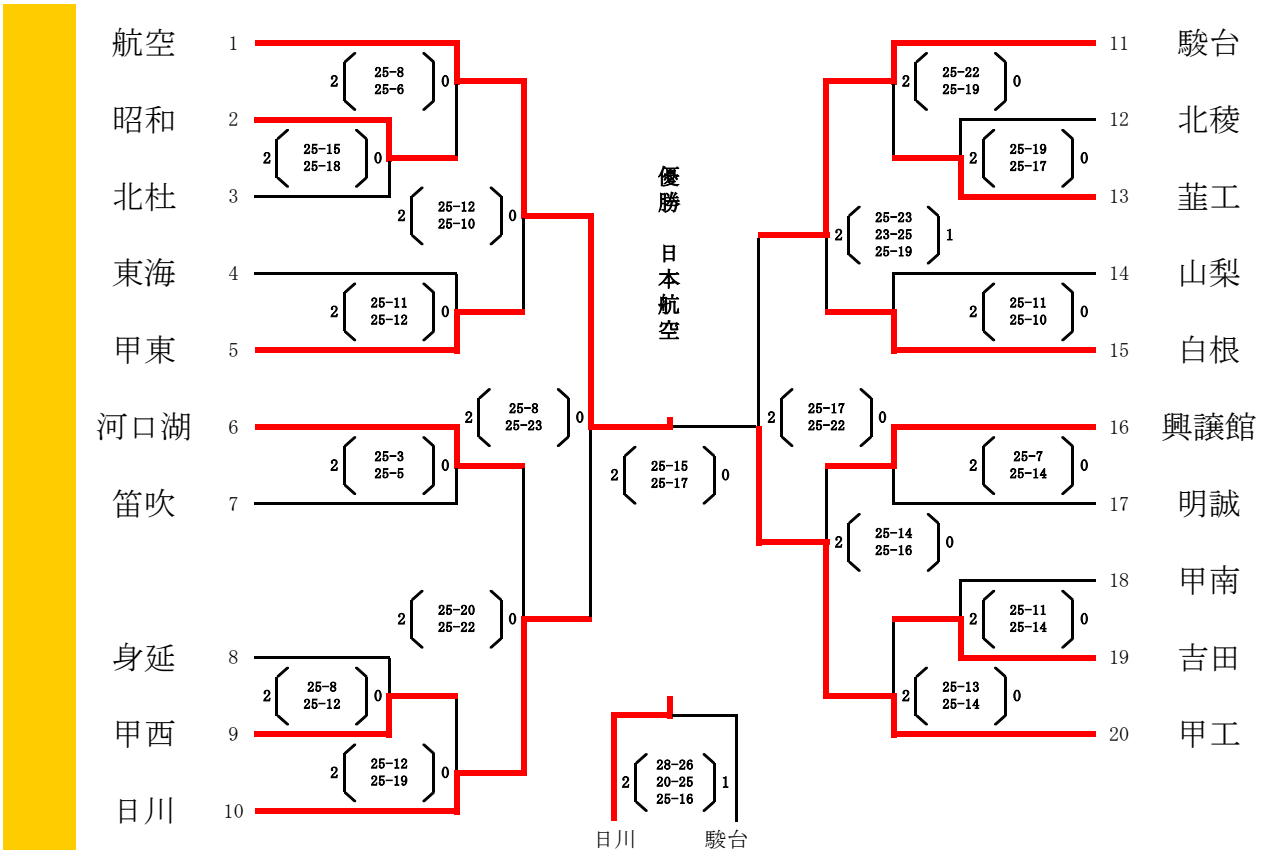
参加校　　男子　２０校