第６７回全日本バレーボール高等学校選手権大会　山梨県予選

期　日　　平成２６年１０月２５日・２６日・１１月２日

会　場　　甲斐市敷島体育館・小瀬武道館・甲府工・日川・甲府東・笛吹
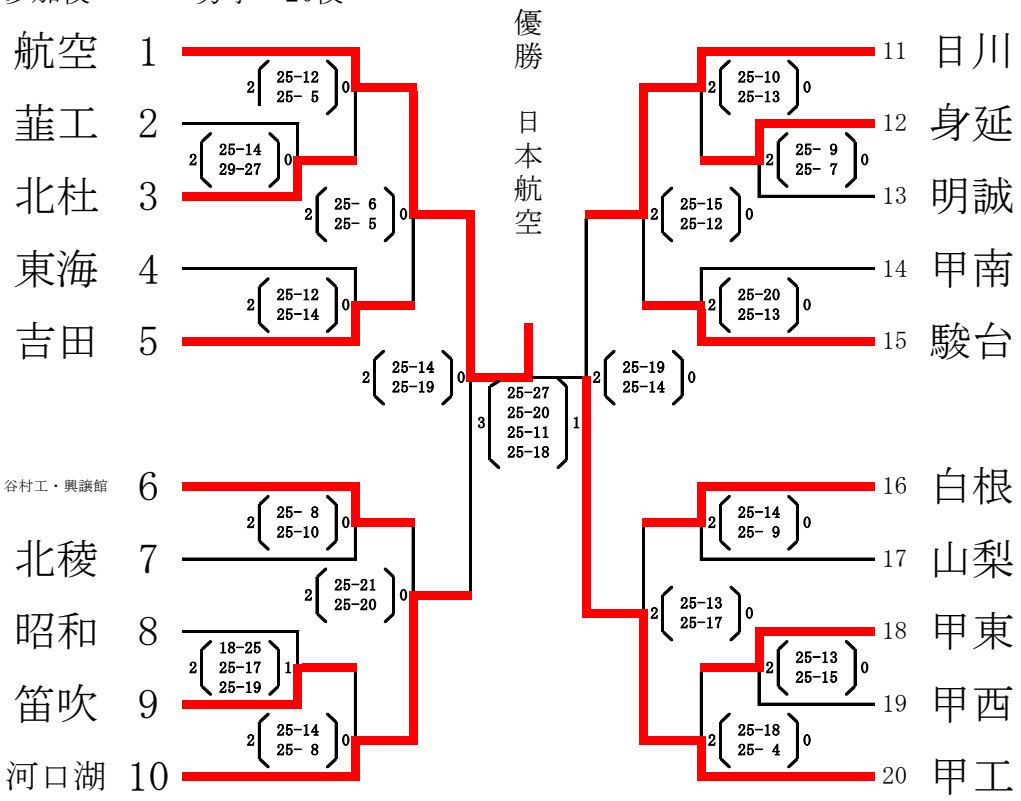
参加校　　男子　20校