平成２６年度　全国高校総体県予選　兼　国体少年の部選考会

期　日　　平成２６年　６月２１日・２２日

会　場　　日川高校　甲府工業高校　甲府城西高校　巨摩高校　緑が丘体育館
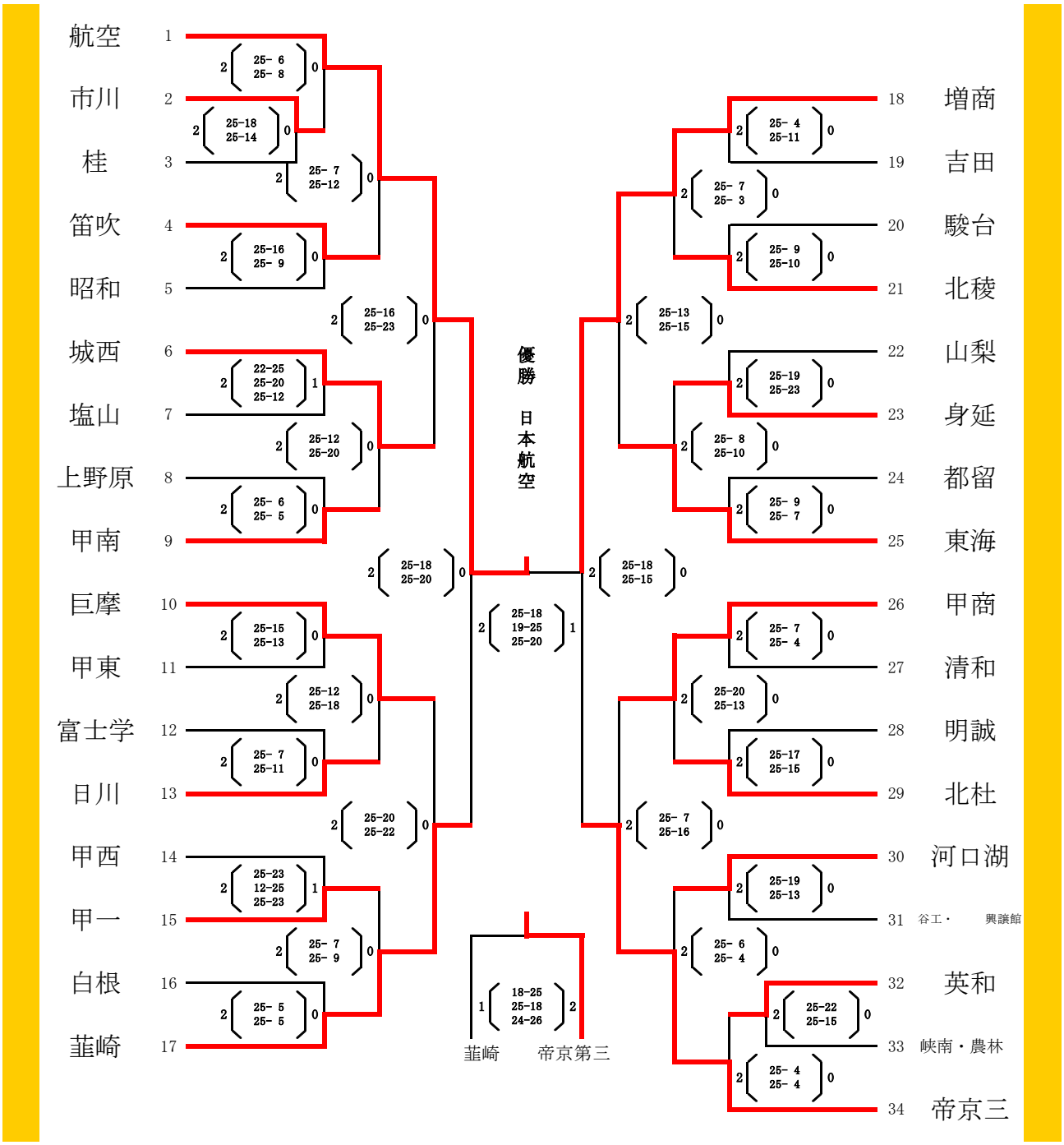
参加校　　女子　３４校