平成28年度（第70回）関東高等学校男子バレーボール大会結果

期　日　平成28年6月4日（土）・6月5日（日）
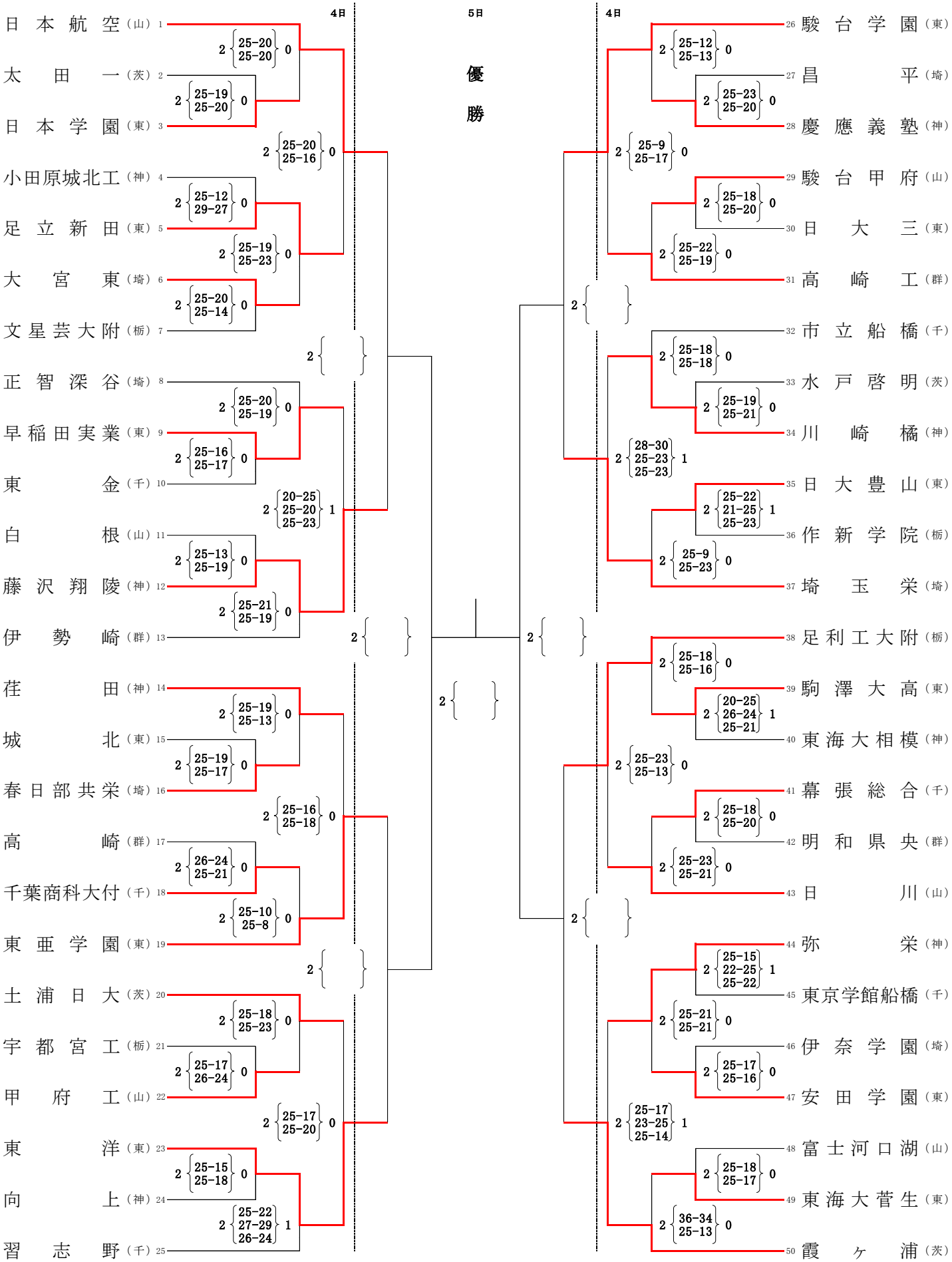
会　場　小瀬スポーツ公園体育館・山梨県営緑が丘体育館・山梨市民体育館